CLOF3-_ _-P-_-_

POHLAD A

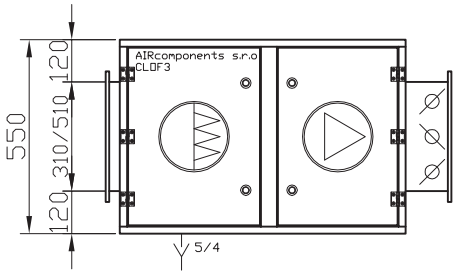

POHLAD B

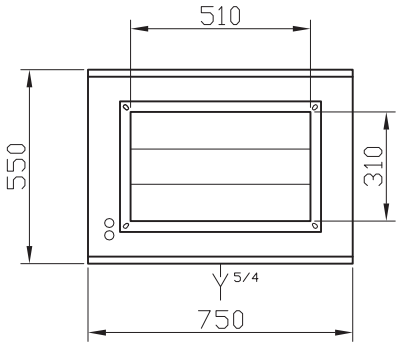

POHLAD ZHORA

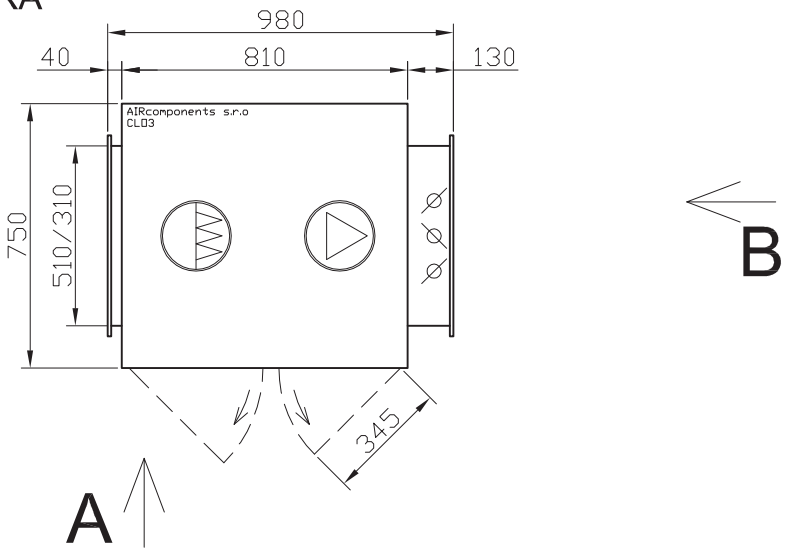

3D OBJEKT

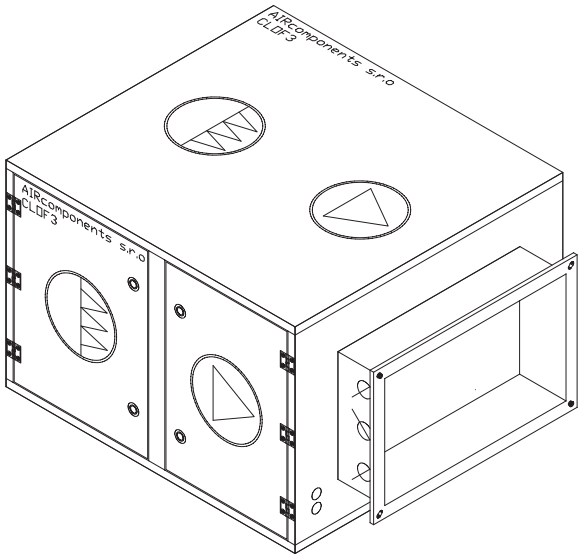

AIRcomponents s.r.o.

AIRcomponents s.r.o.

Tento projekt je duševným vlastnictvom autora. Jeho šírenie a kopírovanie je povolené len so súhlasom autora.

ZARIADENIE	CLOF3-_ _-P-_-_					Ohrev	Vodnýk	VO	O	Prevedenie	Pravé	P	P	Rezerva			AIRcontrol	Integrovaný	AI	AI	AIRcomponents VZDUCHOTECHNIKA
							Elektricky	EO			Ľavé	L						Samostatný	AS		
Nominálny prietok	3000 m3/h	Rekuperácia	Doskový rekuperačný výmenník	Obtok	RO	Chladenie	Výparník	CHF	CH_	Vyberanie filtorv	Bočné	B					Počet Blokov	1			AIRcomponents s.r.o., Poprad, www.aircomponents.sk
				Miešanie	ROM		Vodne	CHV			Spodné	S					Predpokladaná hmotnosť	70 kg			